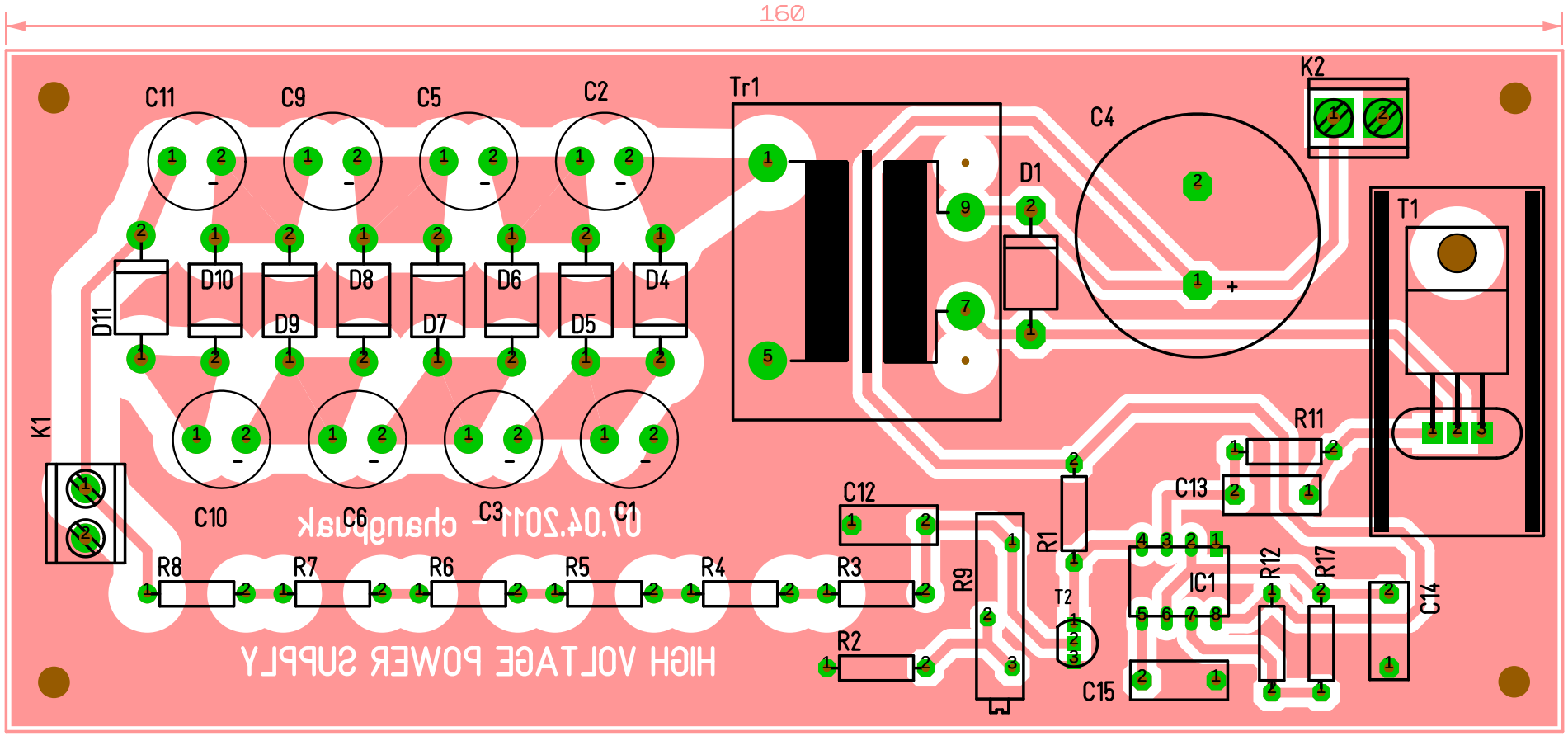
160
C11
C9
C5
C2
Tr1
K2
C4
D1
T1
D10
D8
D6
D4
D11
D9
D7
D5
K1
C10
C6
C3
C1
R11
C13
C12
R1
R9
IC1
R12
R17
C14
R8
R7
R6
R5
R4
R3
T2
R2
C15
07.04.2017 - chanybak
HIGH VOLTAGE POWER SUPPLY