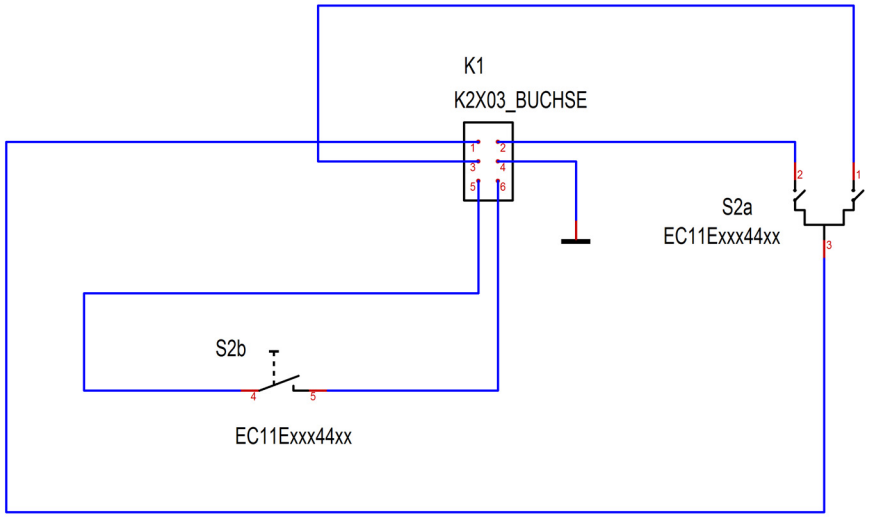

Massstab	141.00%	Alexander C. Frank	Blatt : ADAPTER
Änderung	29.08.14	13:55	ETH QUANTUMOPTICS
Ausgabe	31.08.14	10:44	
Datei	STEC11B03.T3001		