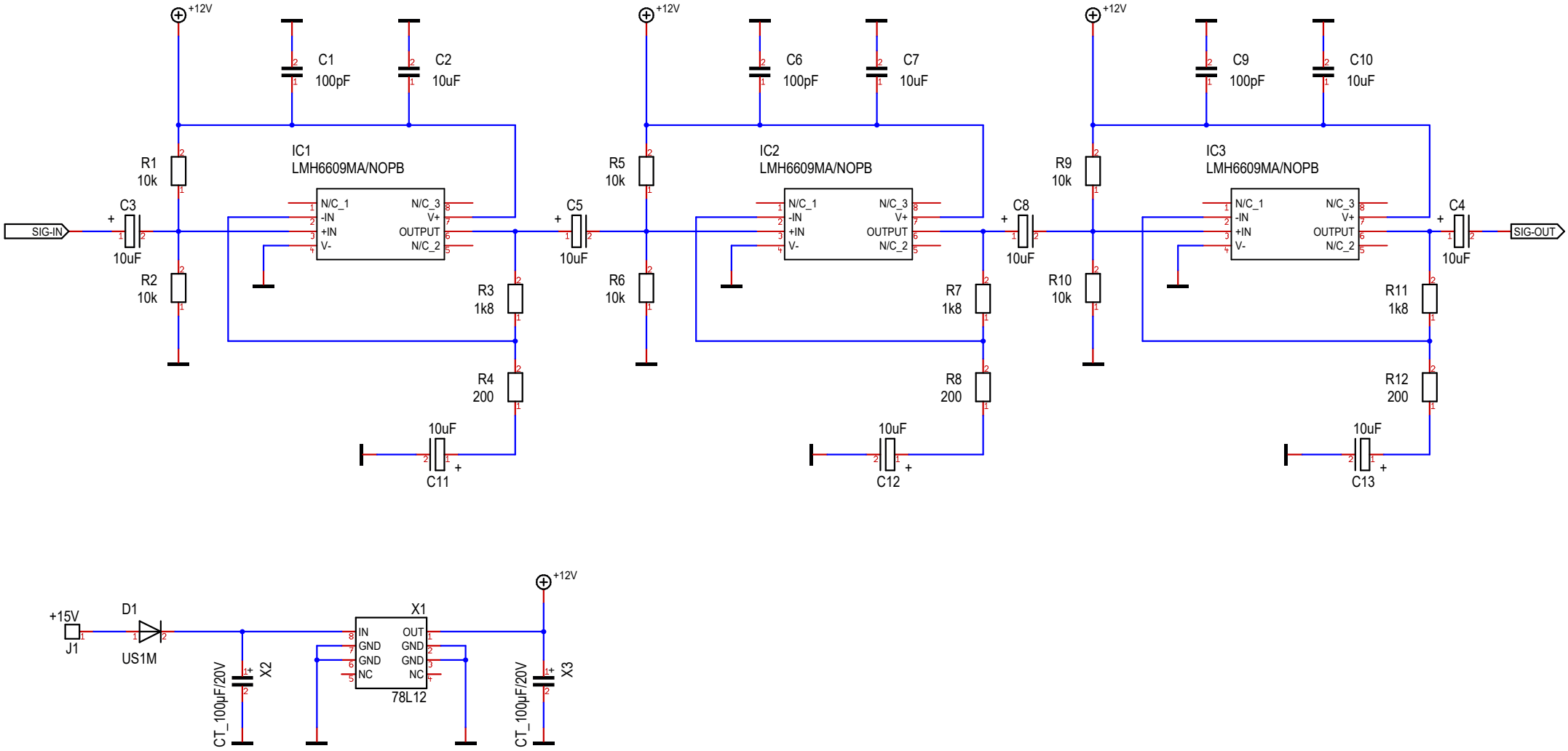

Massstab	101.39%	Joel	Blatt : original
Änderung	21.06.2023	15:56	ETH QUANTUMOPTICS
Ausgabe	21.06.2023	20:01	
Datei	LMH6609-1.T3001		