A-A

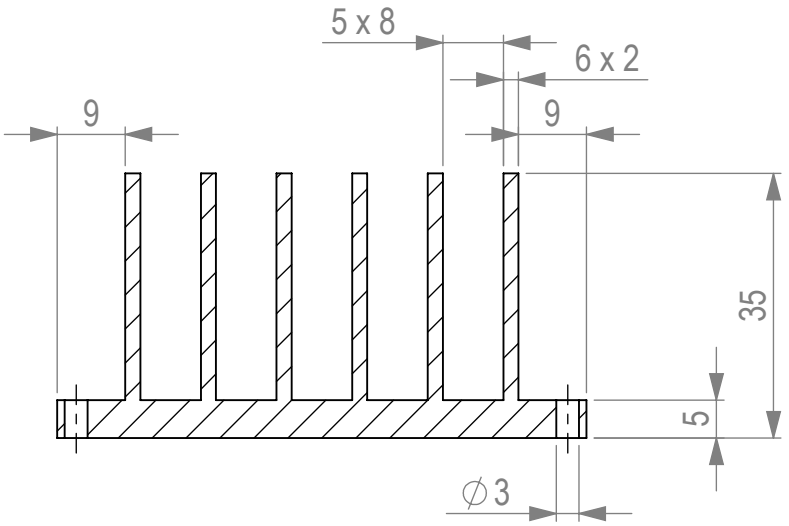

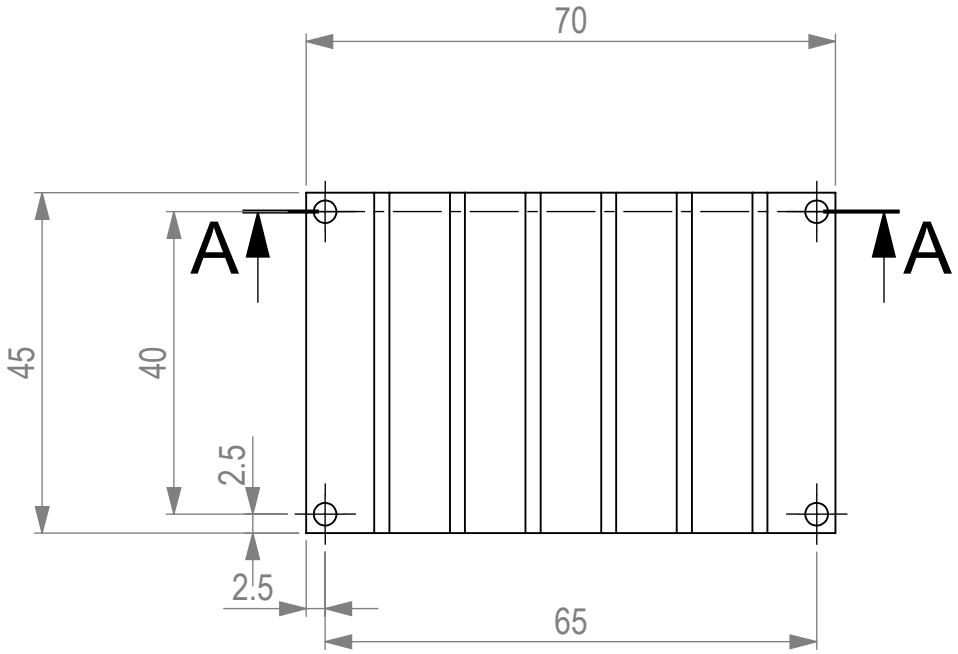

Allgemeintoleranzen nach ISO 2768-m
Tolerierung DIN 7167

Allgemeintoleranzen für Längenmasse (ISO 2768)						
Genauigkeitsgrad	Nennmass (mm)					
	>0.5 ...3	>3 ...6	>6 ...30	>30 ...120	>120 ...400	>400 ...1200
	Abmasse (mm)					
f (fein)	± 0.05	± 0.05	± 0.1	± 0.15	± 0.2	± 0.3
m (mittel)	± 0.1	± 0.1	± 0.2	± 0.3	± 0.5	± 0.8
c (grob)	± 0.2	± 0.3	± 0.5	± 0.8	± 1.2	± 2.0

Allgemeintoleranzen für Winkelmasse (ISO 2768)				
Genauigkeitsgrad	Nennmass (mm) - Länge des kürzeren Winkelschenkels - Radius (Kreisteilungen)			
	...10	>10 ...50	>50 ...120	>120 ...400
	Abmasse ± (Grad und Minuten)			
f (fein), m (mittel)	± 1°	± 30'	± 20'	± 10'
c (grob)	± 1°30'	± 1°	± 30'	± 15'

Gewicht:	248.11g	Material:	Alu	Gezeichnet	20.04.2021	Stu
Änderung	.			Geprüft	.	.
	.			Freigegeben	.	.
	.			Auftrags-Nr.	21983	
	.			Ursprung	.	
ETH	Projekt: .			Ersatz für	.	
				Artikelnummer		
	Bezeichnung: Kühlkörper Spezial			Zeichnungsnummer-Index	.-_	

Massstab: 1:1

Format: A4

Blatt: 1/1