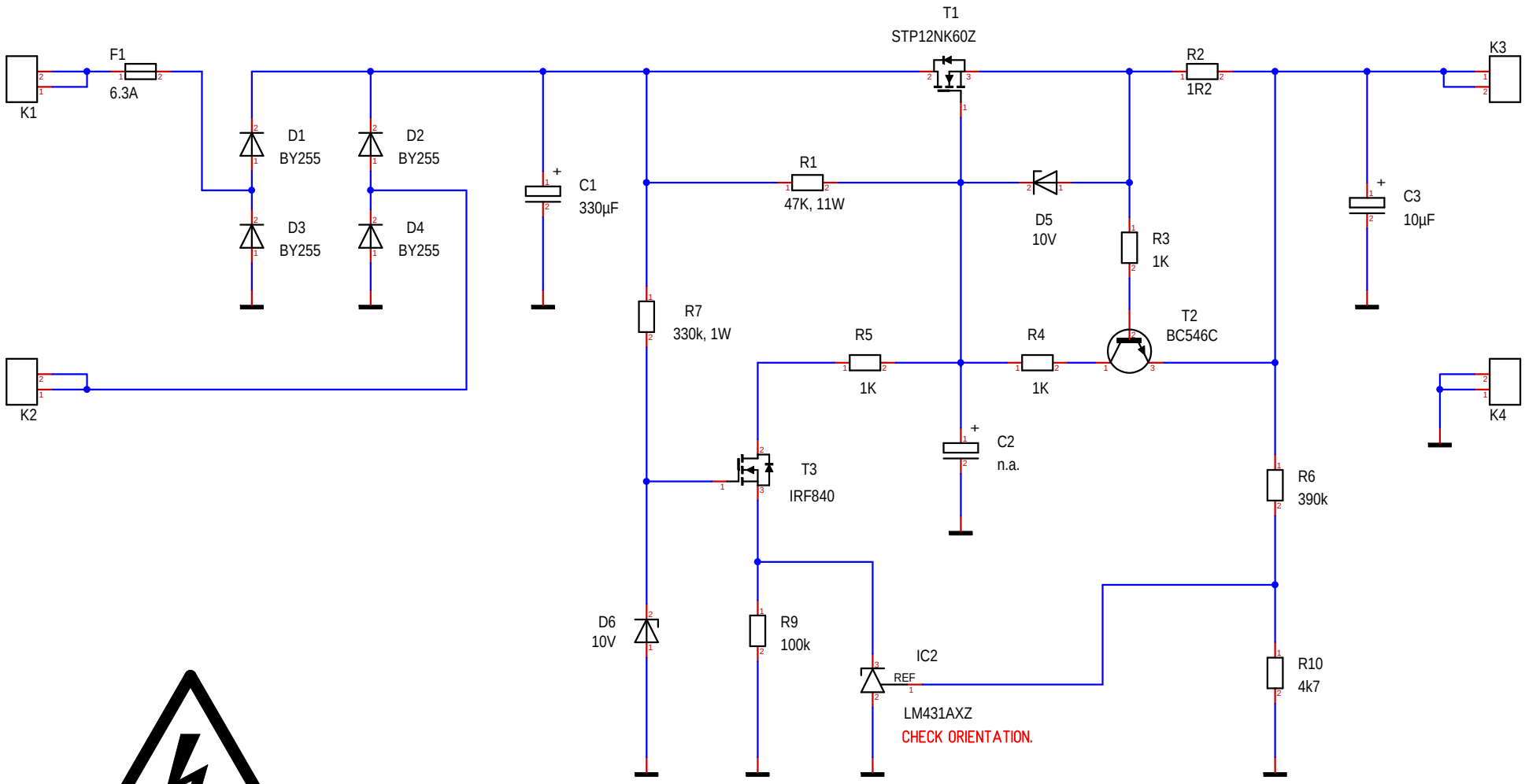

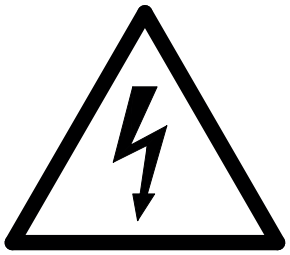

HIGH VOLTAGE MAY RUIN YOUR DAY. FOR EXPERTS ONLY !

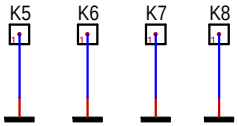

Massstab	101.39%	Alexander C. Frank	Blatt : HighVoltagePowerSupply
Änderung	25.03.2019 17:41		ETH QUANTUMOPTICS
Ausgabe	26.03.2019 18:37		
Datei	PETH-200V.T3001		