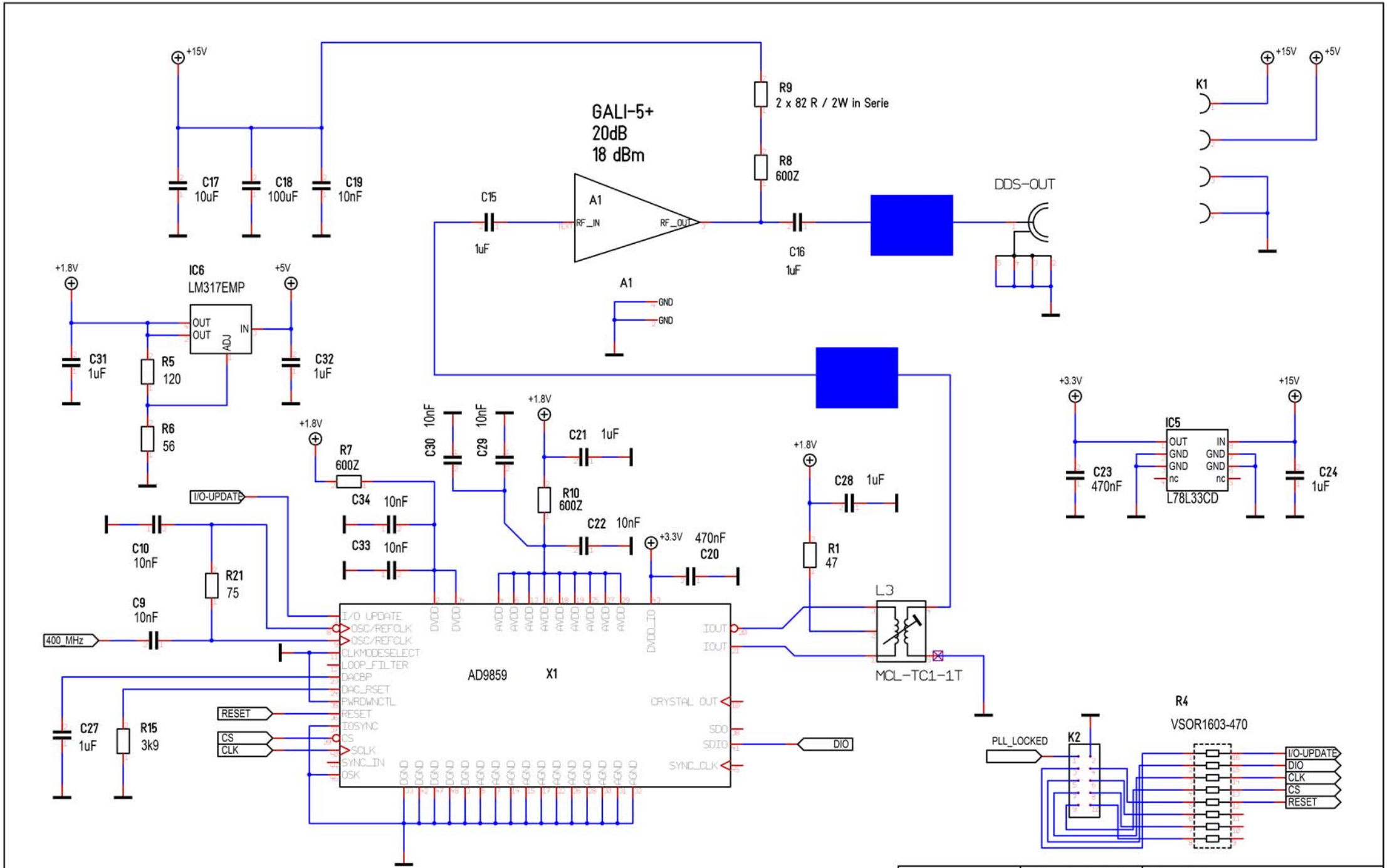

Massstab	141.00%	Alexander C. Frank	Blatt : DDS
Änderung	29.08.13	16:39	ETH QUANTUMOPTICS
Ausgabe	09.09.13	12:50	
Datei	AD9859_002_ROS.T3001		