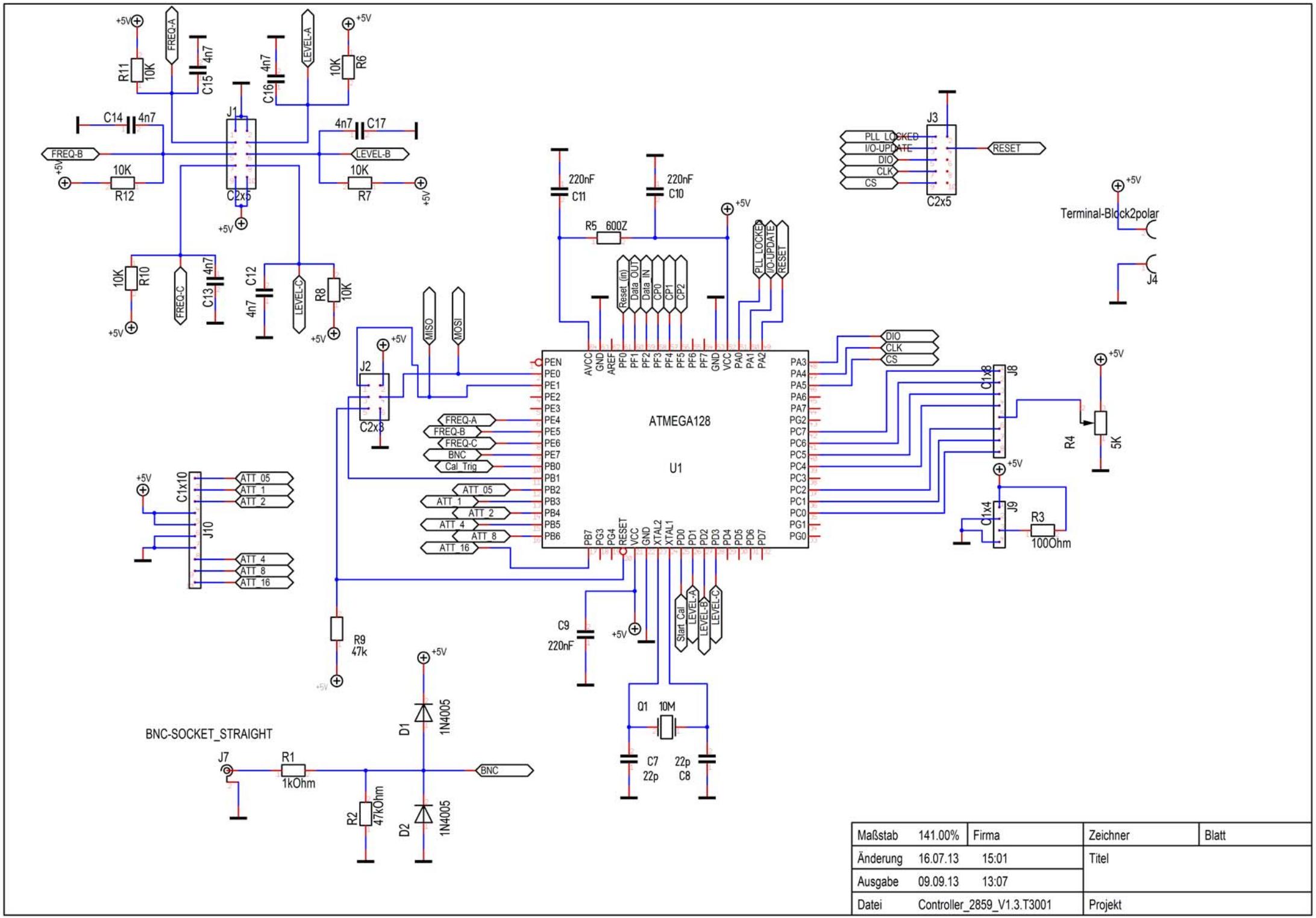

Maßstab	141.00%	Firma	Zeichner	Blatt
Änderung	16.07.13	15:01	Titel	
Ausgabe	09.09.13	13:07		
Datei	Controller_2859_V1.3.T3001		Projekt	