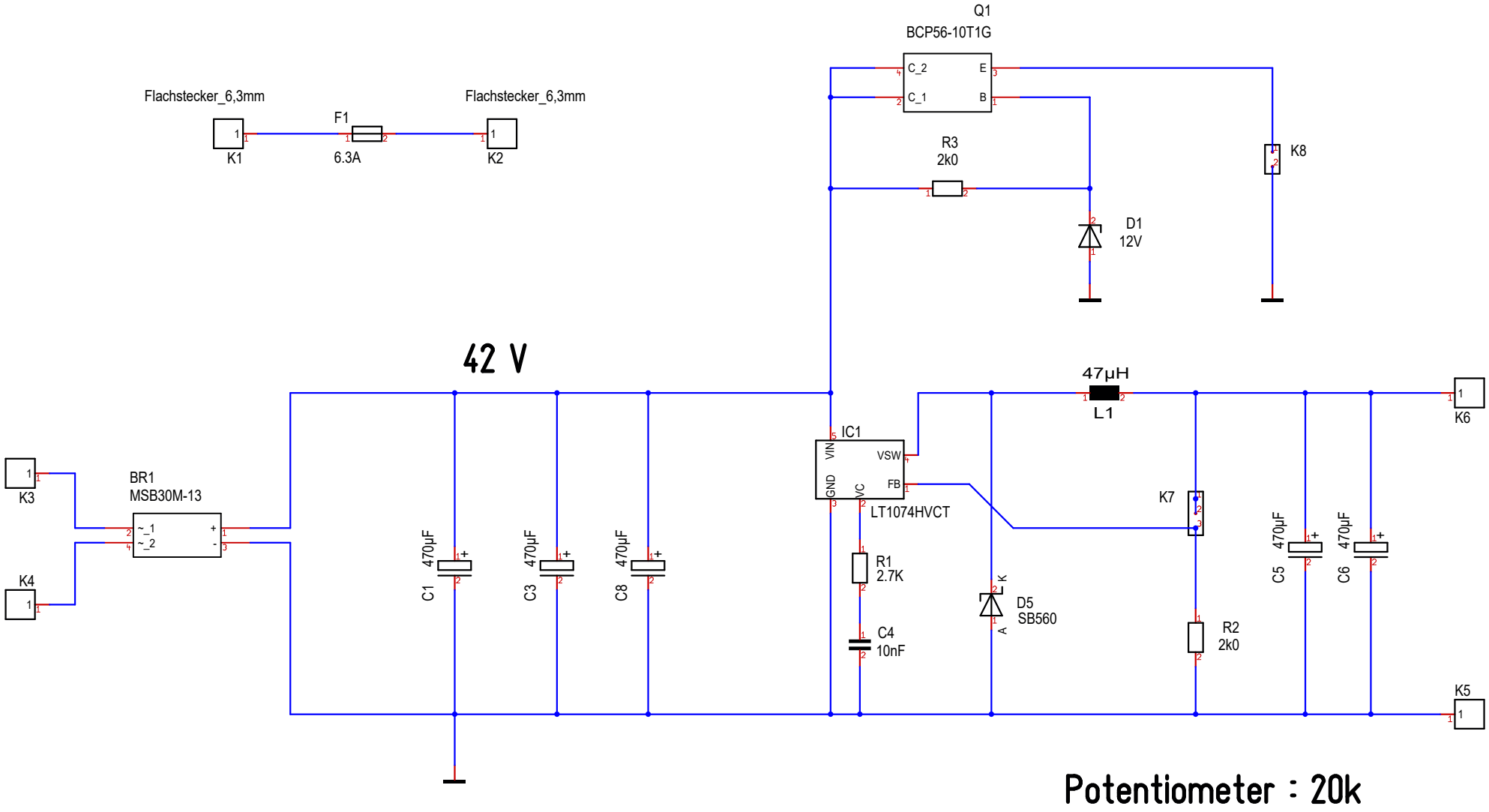

Potentiometer : 20k

Massstab	101.39%	Alexander C. Frank	Blatt : POWER INPUT + PREREG
Änderung	01.09.2025 15:17		ETH QUANTUMOPTICS
Ausgabe	01.09.2025 15:17		
Datei	Supplymod-R-2.T3001		